ΚΑΤΟΨΗ ΠΤΕΡΥΓΟΤΟΙΧΩΝ ΑΝΑΝΤΙ
ΚΛΙΜΑΚΑ 1:25

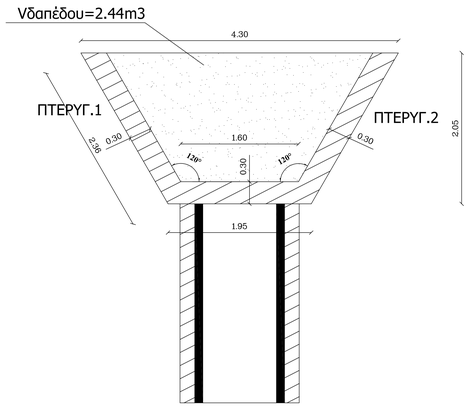

ΚΑΤΟΨΗ ΠΤΕΡΥΓΟΤΟΙΧΩΝ ΚΑΤΑΝΤΙ
ΚΛΙΜΑΚΑ 1:25

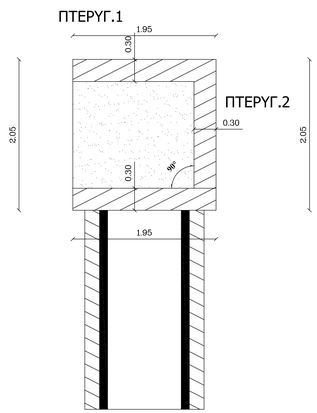

ΟΨΗ ΠΤΕΡΥΓΟΤΟΙΧΟΥ ΑΝΑΝΤΙ
ΚΛ. 1:20

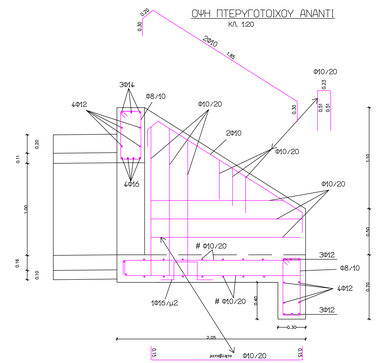

ΤΟΜΗ
ΚΛ. 1:20

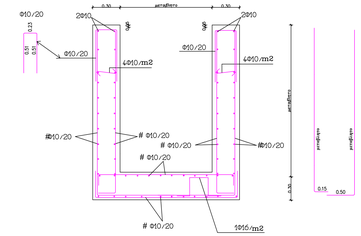

ΟΠΛΙΣΜΟΣ ΠΛΑΚΑΣ ΔΑΠΕΔΟΥ ΑΝΑΝΤΙ
ΚΛ. 1:20

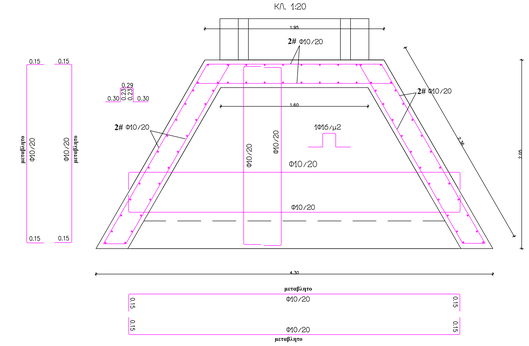

ΟΨΗ ΠΤΕΡΥΓΟΤΟΙΧΟΥ ΚΑΤΑΝΤΙ
ΚΛ. 1:20

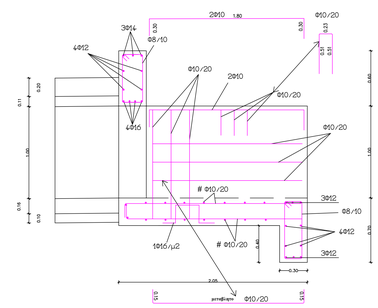

ΛΕΠΤΟΜΕΡΕΙΑ ΣΩΛΗΝΩΤΟΥ
ΚΛΙΜΑΚΑ 1:25

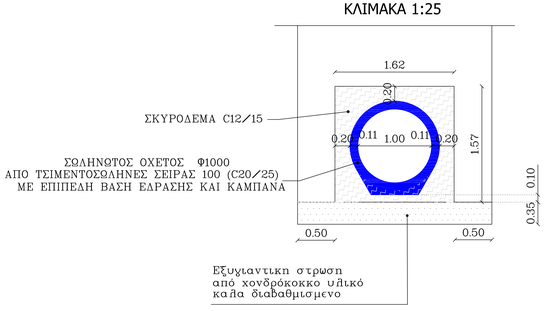

ΛΕΠΤΟΜΕΡΕΙΑ ΠΤΕΡΥΓΟΤΟΙΧΟΥ ΑΝΑΝΤΙ
ΚΛΙΜΑΚΑ 1:25

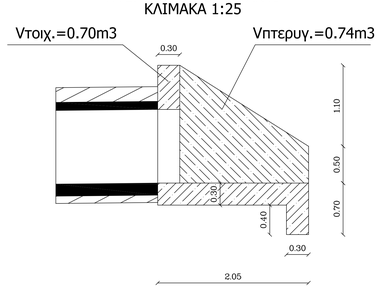

ΛΕΠΤΟΜΕΡΕΙΑ ΠΤΕΡΥΓΟΤΟΙΧΟΥ ΑΝΑΝΤΙ
ΚΛΙΜΑΚΑ 1:25

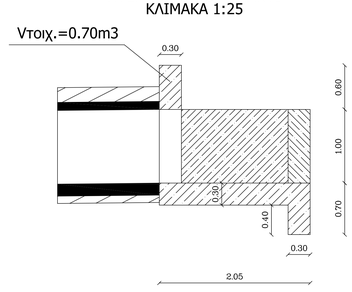

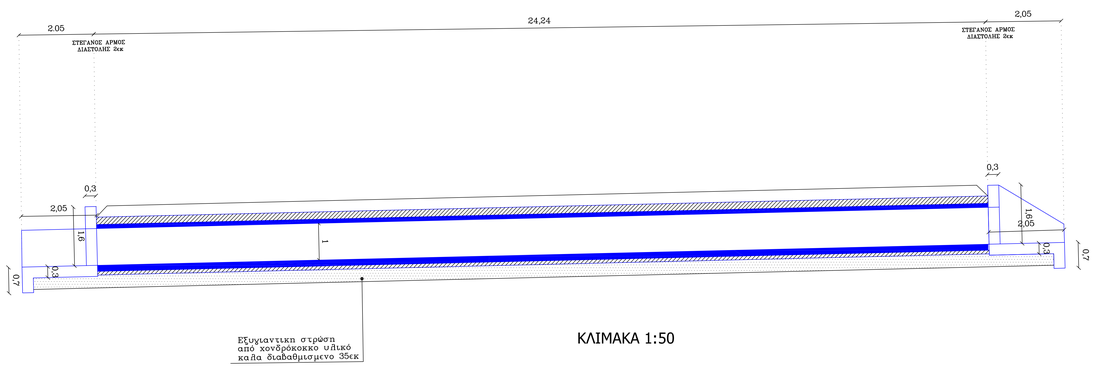

ΚΛΙΜΑΚΑ 1:50

ΟΠΛΙΣΜΟΣ ΠΛΑΚΑΣ ΔΑΠΕΔΟΥ ΚΑΤΑΝΤΙ
ΚΛ. 1:20

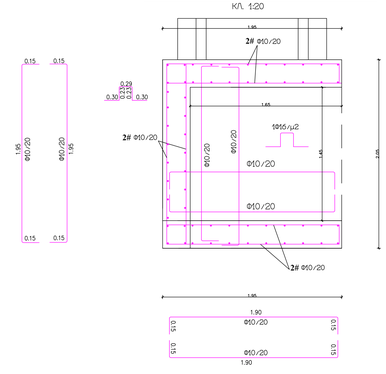

1. ΛΕΠΤΟΜΕΡΕΙΑ Λ1
ΠΑΧΟΣ ΕΠΙΚΑΛΥΨΗΣ

Ψηφιακά υπογεγραμμένο από THEODOROS PODULOS
Ημερομηνία: 2018.07.11 18:37:03 EEST
Αιτία: ΑΚΡΙΒΕΣ ΑΝΤΙΓΡΑΦΟ

Ψηφιακά υπογεγραμμένο από EFAMEINONDAS TOTIDIS
Ημερομηνία: 2018.07.10 18:39:33 EEST

1	1-12-2008	ΑΡΧΙΚΗ ΕΚΔΟΣΗ	ΥΡΕΚΑΣΑΛΗΣ Ι.	ΥΡΕΚΑΣΑΛΗΣ Ι.	ΥΡΕΚΑΣΑΛΗΣ Ι.
CAD / HAND ΠΑΛΙΟΣ/ΝΕΟΣ	HM/ΝΙΑ DATE	ΠΕΡΙΓΡΑΦΗ DESCRIPTION	ΣΧΕΔΙΑΣΤΗΚΕ DRAWN	ΣΥΝΤΑΧΘΗΚΕ DESIGNED	ΕΛΕΓΧΘΗΚΕ CHECKED
ΘΕΣΗ PLACE	ΓΡΕΒΕΝΑ	ΑΡΙΘΜΟΣ ΣΧΕΔΙΟΥ DRAWING No	PHQD06	ΚΛΙΜΑΚΑ SCALE	1:50
ΘΕΜΑ TITLE	ΣΩΛΗΝΩΤΟΣ ΟΧΕΤΟΣ Φ1000 & ΤΕΧΝΙΚΟ ΕΙΣΟΔΟΥ- ΕΞΟΔΟΥ				
ΣΤΑΔΙΟ PROJ. PHASE	ΟΡΙΣΤΙΚΗ ΜΕΛΕΤΗ				
ΕΡΓΟ PROJECT	ΒΕΛΤΙΩΣΗ ΚΑΙ ΕΠΕΚΤΑΣΗ ΕΞΩΤΕΡΙΚΟΥ ΥΔΡΑΓΩΓΕΙΟΥ ΟΙΚΙΣΜΩΝ ΝΟΜΟΥ ΓΡΕΒΕΝΩΝ				
ΕΡΓΟΛΗΠΤΗΣ CONTRACTOR	Δ.Δ.Ε. ΠΕΡΙΦ. ΔΥΤΙΚΗΣ ΜΑΚΕΔΟΝΙΑΣ - Ν.Α. ΓΡΕΒΕΝΩΝ				
ANKO	ΑΝΑΠΤΥΞΙΑΚΗ ΔΥΤΙΚΗΣ ΜΑΚΕΔΟΝΙΑΣ ΑΕ		ΣΥΝΕΡΓΑΤΕΣ		